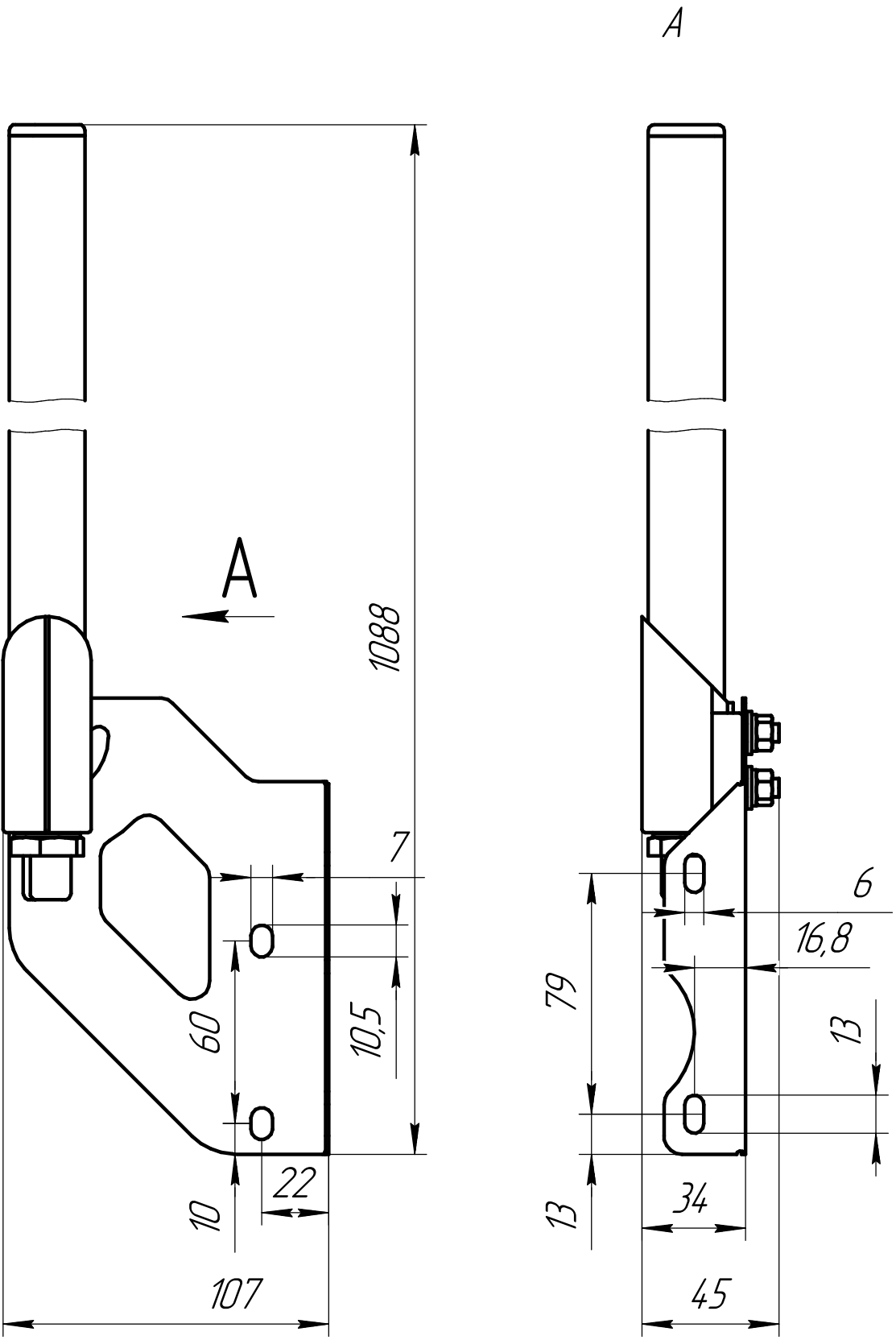
A
A
1088
7
60
10,5
10
22
107
6
16,8
79
13
13
34
45